Poznámky:

- Dodavatel stavby je povinen se seznámit s PD vč. příloh a případně upozornit zodpovědného projektanta na nesrovnalosti či nedostatky v PD.
- Při provádění nových vrstev je nutné dbát pokynů výrobce, uvedených v technickém listu výrobku, dále dodržet technologické postupy výrobce a provedené dílo musí odpovídat požadavkům příslušné legislativy. Veškeré použité materiály musí být v souladu s částí PBRS, které je součástí této PD.

- Před výrobou nutno prvky přeměřit IN SITU.
- Před výrobou nutno konzultovat s investorem případné další specifikace a požadavky na výplně (členitost, otevíravost, zasklení, světlost rozměrů aj.).

Výplně otvorů:
- Nové výplně dveřních a okenních otvorů budou s plastovým rámem a s výplní z izolačního trojskla, barva dle výběru investora.
- Dle výpočtů energetického specialisty musí nové výplně splňovat požadovaný celkový součinitel prostupu tepla:
· U okenních výplní $U_W \leq 0,8$ W/m2K
· U dveřních výplní $U_D \leq 0,95$ W/m2K
- Vnitřní parapety plastové, vnější parapety z hliníkového plechu, barva dle výběru investora.

O01* - Okno plastové

pohled ext:

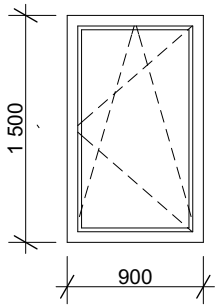

popis:	jednokřídlé okno, otevíravé a sklopné						
rozměry:	stavební otvor: 900 mm x 1500 mm						
rám:	plastový, profil tř. A, stavební hloubka max. 82 mm						
	min. 5 komorový systém, min. 2 dorazová těsnění						
	ocelová výztuha rámu a na křídle, možnost doplnit o bezpečnostní uzávěry						
výplň:	izolační trojsklo, s plastovým osazovacím rámečkem						
	součinitel prostupu tepla celým oknem $U_w \leq 0,8$ W/m^2.K						
	zvuková izolace R_w min 36 dB						
pozn.:	*** = mléčné sklo**						
	barva dle výběru investora						
podlaží - umístění:	1.NP	2.NP	3.NP	4.NP	5.NP		celkem:
počet ks:	1						1

O02* - Okno plastové

pohled ext:

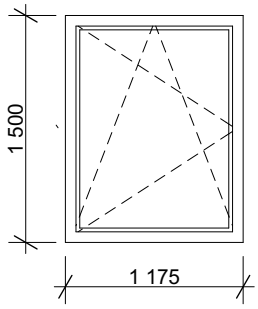

popis:	jednokřídlé okno, otevíravé a sklopné						
rozměry:	stavební otvor: 1175 mm x 1500 mm						
rám:	plastový, profil tř. A, stavební hloubka max. 82 mm						
	min. 5 komorový systém, min. 2 dorazová těsnění						
	ocelová výztuha rámu a na křídle, možnost doplnit o bezpečnostní uzávěry						
výplň:	izolační trojsklo, s plastovým osazovacím rámečkem						
	součinitel prostupu tepla celým oknem $U_w \leq 0,8$ W/m^2.K						
	zvuková izolace R_w min 36 dB						
pozn.:	*** = mléčné sklo**						
	barva dle výběru investora						
podlaží - umístění:	1.NP	2.NP	3.NP	4.NP	5.NP		celkem:
počet ks:	1						1

O03 - Okno plastové

pohled ext:

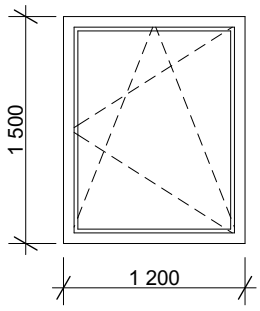

popis:	jednokřídlé okno, otevíravé a sklopné						
rozměry:	stavební otvor: 1200 mm x 1500 mm						
rám:	plastový, profil tř. A, stavební hloubka max. 82 mm						
	min. 5 komorový systém, min. 2 dorazová těsnění						
	ocelová výztuha rámu a na křídle, možnost doplnit o bezpečnostní uzávěry						
výplň:	izolační trojsklo, s plastovým osazovacím rámečkem						
	součinitel prostupu tepla celým oknem $U_w \leq 0,8$ W/m^2.K						
	zvuková izolace R_w min 36 dB						
pozn.:	čiré sklo						
	barva dle výběru investora						
podlaží - umístění:	1.NP	2.NP	3.NP	4.NP	5.NP		celkem:
počet ks:	5						5

O04 - Okno plastové

pohled ext:

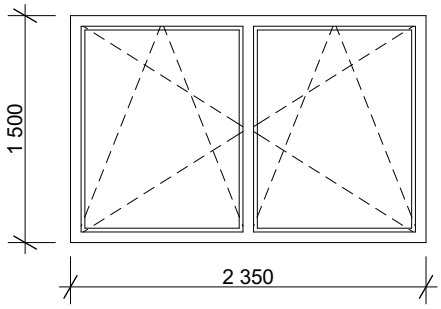

popis:	dvoukřídlé okno, otevíravé a sklopné						
rozměry:	stavební otvor: 2350 mm x 1500 mm						
rám:	plastový, profil tř. A, stavební hloubka max. 82 mm						
	min. 5 komorový systém, min. 2 dorazová těsnění						
	ocelová výztuha rámu a na křídle, možnost doplnit o bezpečnostní uzávěry						
výplň:	izolační trojsklo, s plastovým osazovacím rámečkem						
	součinitel prostupu tepla celým oknem $U_w \leq 0,8$ W/m^2.K						
	zvuková izolace R_w min 36 dB						
pozn.:	čiré sklo						
	barva dle výběru investora						
podlaží - umístění:	1.NP	2.NP	3.NP	4.NP	5.NP		celkem:
počet ks:	8						8

O05 - Okno plastové

pohled ext:

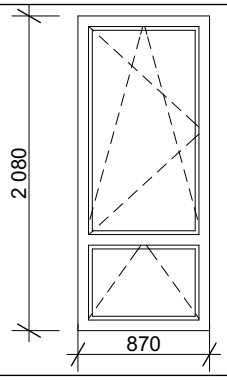

popis:	dvoukřídlé okno, otevíravé a sklopné
rozměry:	stavební otvor: 870 mm x 2080 mm
rám:	plastový, profil tř. A, stavební hloubka max. 82 mm
	min. 5 komorový systém, min. 2 dorazová těsnění
	ocelová výztuha rámu a na křídle, možnost doplnit o bezpečnostní uzávěry
výplň:	izolační trojsklo, s plastovým osazovacím rámečkem
	součinitel prostupu tepla celým oknem $U_w \leq 0{,}8$ W/m^2.K
	zvuková izolace R_w min 36 dB
pozn.:	čiré sklo
	barva dle výběru investora

podlaží - umístění:	1.NP	2.NP	3.NP	4.NP	5.NP		celkem:
počet ks:		3	3	3	3		12

O06 - Okno plastové

pohled ext:

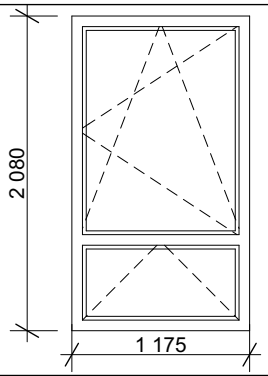

popis:	dvoukřídlé okno, otevíravé a sklopné
rozměry:	stavební otvor: 1175 mm x 2080 mm
rám:	plastový, profil tř. A, stavební hloubka max. 82 mm
	min. 5 komorový systém, min. 2 dorazová těsnění
	ocelová výztuha rámu a na křídle, možnost doplnit o bezpečnostní uzávěry
výplň:	izolační trojsklo, s plastovým osazovacím rámečkem
	součinitel prostupu tepla celým oknem $U_w \leq 0{,}8$ W/m^2.K
	zvuková izolace R_w min 36 dB
pozn.:	čiré sklo
	barva dle výběru investora

podlaží - umístění:	1.NP	2.NP	3.NP	4.NP	5.NP		celkem:
počet ks:			3		1		4

O06* - Okno plastové

pohled ext:

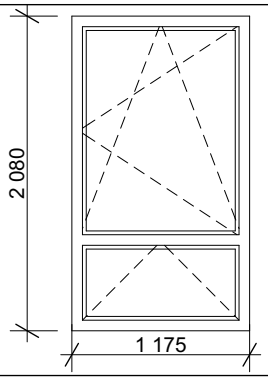

popis:	dvoukřídlé okno, otevíravé a sklopné
rozměry:	stavební otvor: 1175 mm x 2080 mm
rám:	plastový, profil tř. A, stavební hloubka max. 82 mm
	min. 5 komorový systém, min. 2 dorazová těsnění
	ocelová výztuha rámu a na křídle, možnost doplnit o bezpečnostní uzávěry
výplň:	izolační trojsklo, s plastovým osazovacím rámečkem
	součinitel prostupu tepla celým oknem $U_w \leq 0{,}8$ W/m^2.K
	zvuková izolace R_w min 36 dB
pozn.:	*** = mléčné sklo**
	barva dle výběru investora

podlaží - umístění:	1.NP	2.NP	3.NP	4.NP	5.NP		celkem:
počet ks:		2	2	2	1		7

O07 - Okno plastové

pohled ext:

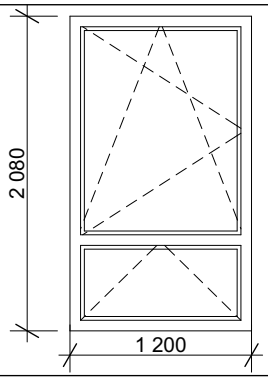

popis:	dvoukřídlé okno, otevíravé a sklopné
rozměry:	stavební otvor: 1200 mm x 2080 mm
rám:	plastový, profil tř. A, stavební hloubka max. 82 mm
	min. 5 komorový systém, min. 2 dorazová těsnění
	ocelová výztuha rámu a na křídle, možnost doplnit o bezpečnostní uzávěry
výplň:	izolační trojsklo, s plastovým osazovacím rámečkem
	součinitel prostupu tepla celým oknem $U_w \leq 0{,}8$ W/m^2.K
	zvuková izolace R_w min 36 dB
pozn.:	čiré sklo
	barva dle výběru investora

podlaží - umístění:	1.NP	2.NP	3.NP	4.NP	5.NP		celkem:
počet ks:		2	2	2	2		8

O08 - Okno plastové

pohled ext:

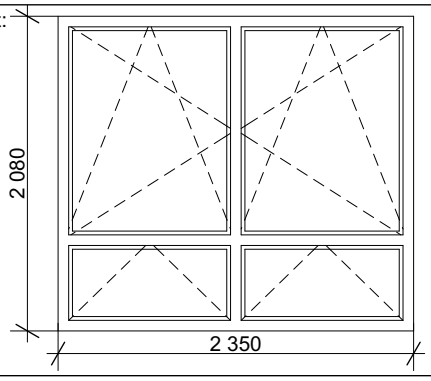

popis:	čtyřkřídlé okno, otevíravé a sklopné
rozměry:	stavební otvor: 2350 mm x 2080 mm
rám:	plastový, profil tř. A, stavební hloubka max. 82 mm
	min. 5 komorový systém, min. 2 dorazová těsnění
	ocelová výztuha rámu a na křídle, možnost doplnit o bezpečnostní uzávěry
výplň:	izolační trojsklo, s plastovým osazovacím rámečkem
	součinitel prostupu tepla celým oknem $U_w \leq 0{,}8$ W/m^2.K
	zvuková izolace R_w min 36 dB
pozn.:	čiré sklo
	barva dle výběru investora

podlaží - umístění:	1.NP	2.NP	3.NP	4.NP	5.NP		celkem:
počet ks:		15	13	16	16		60

D01 - Vnější **protipožární** dvoukřídlé vchodové dveře, plastové, prosklené

pohled ext:

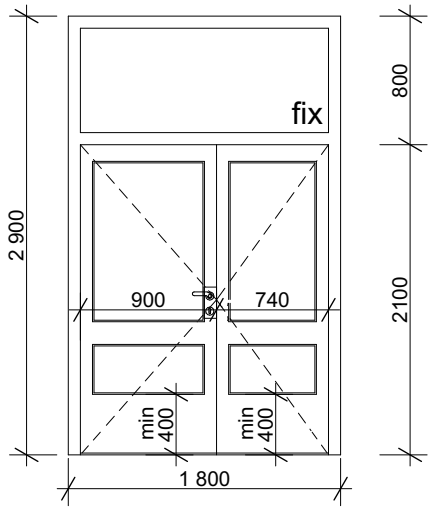

popis:	dvoukřídlé vchodové dveře, otevíravé, s fixním nadsvětlíkem
rozměry:	stavební otvor: 1800 mm x 2900 mm
	dveřní křídla: hlavní křídlo levé, š. 940 a 740 mm
	světlá průchozí výška: 2100 mm
rám:	plastový, profil tř. A, stavební hloubka max. 82 mm
	min. 5 komorový systém, min. 2 dorazová těsnění, s kartáčem
	ocelová výztuha rámu a na křídle, možnost doplnit o bezpečnostní uzávěry
výplň:	dveřní křídlo prosklené, izolační trojsklo, s plastovým osazovacím rámečkem
	součinitel prostupu tepla celým oknem $U_w \leq 0{,}8$ W/m^2.K
	součinitel prostupu tepla celými dveřmi $U_D \leq 0{,}95$ W/m^2.K
	zvuková izolace R_w min 36 dB
kování:	klika - hrazda na obou křídlech, bezpečnostní cylindrická vložka s mechanickým
	panikovým zámkem, hliníkový práh
pozn.:	čiré sklo,
	barva dle výběru investora

podlaží - umístění:	1.NP	2.NP	3.NP	4.NP	5.NP		celkem:
počet ks:	1						1

D02 - Vnější dvoukřídlé vchodové dveře, plastové, plné

pohled ext:

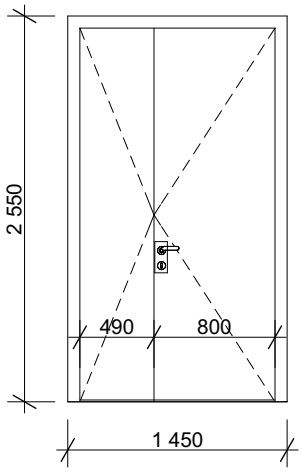

popis:	dvoukřídlé vchodové dveře, otevíravé
rozměry:	stavební otvor: 1450 mm x 2550 mm
	dveřní křídla: hlavní křídlo pravé, š. 800 a 490 mm
	světlá průchozí výška: 2470 mm
rám:	plastový, profil tř. A, stavební hloubka max. 82 mm
	min. 5 komorový systém, min. 2 dorazová těsnění, s kartáčem
	ocelová výztuha rámu a na křídle, možnost doplnit o bezpečnostní uzávěry
výplň:	dveřní křídlo plné plast,
	součinitel prostupu tepla celými dveřmi $U_D \leq 0{,}95$ W/m^2.K
	zvuková izolace R_w min 36 dB
kování:	klika - klika, bezpečnostní cylindrická vložka s mechanickým zámkem
	hliníkový práh
pozn.:	barva dle výběru investora

podlaží - umístění:	1.NP	2.NP	3.NP	4.NP	5.NP		celkem:
počet ks:	1						1

D03 - Vnější jednokřídlé vchodové dveře, plastové, plné

pohled ext:

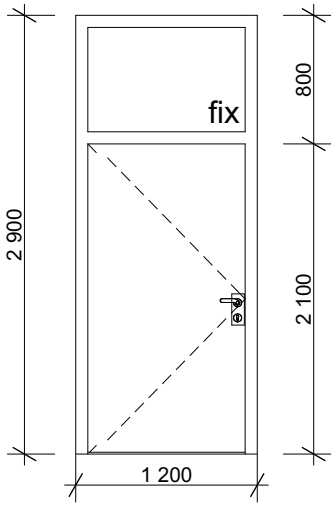

popis:	jednokřídlé vchodové dveře, otevíravé, s fixním nadsvětlíkem
rozměry:	stavební otvor: 1200 mm x 2900 mm
	dveřní křídlo: levé š. 1040 mm
	světlá průchozí výška: 2100 mm
rám:	plastový, profil tř. A, stavební hloubka max. 82 mm
	min. 5 komorový systém, min. 2 dorazová těsnění, s kartáčem
	ocelová výztuha rámu a na křídle, možnost doplnit o bezpečnostní uzávěry
výplň:	dveřní křídlo plné plast, světlík izolační trojsklo, s plastovým osazovacím rámečkem
	součinitel prostupu tepla celým oknem $U_w \leq 0{,}8$ W/m^2.K
	součinitel prostupu tepla celými dveřmi $U_D \leq 0{,}95$ W/m^2.K
	zvuková izolace R_w min 36 dB
kování:	klika - klika, bezpečnostní cylindrická vložka s mechanickým zámkem
	hliníkový práh
pozn.:	čiré sklo
	barva dle výběru investora

podlaží - umístění:	1.NP	2.NP	3.NP	4.NP	5.NP		celkem:
počet ks:	2						2

D04 - Vnější jednokřídlé vchodové dveře, plastové, prosklené

pohled ext:

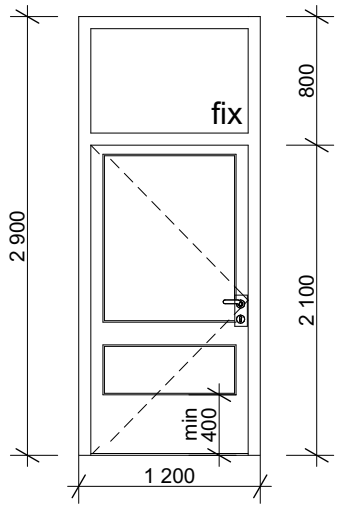

popis:	jednokřídlé vchodové dveře, otevíravé, s fixním nadsvětlíkem
rozměry:	stavební otvor: 1200 mm x 2900 mm
	dveřní křídlo: pravé š. 1040 mm
	světlá průchozí výška: 2100 mm
rám:	plastový, profil tř. A, stavební hloubka max. 82 mm
	min. 5 komorový systém, min. 2 dorazová těsnění, s kartáčem
	ocelová výztuha rámu a na křídle, možnost doplnit o bezpečnostní uzávěry
výplň:	dveřní křídlo plné plast, světlík izolační trojsklo, s plastovým osazovacím rámečkem
	součinitel prostupu tepla celým oknem $U_w \leq 0{,}8$ W/m^2.K
	součinitel prostupu tepla celými dveřmi $U_D \leq 0{,}95$ W/m^2.K
	zvuková izolace R_w min 36 dB
kování:	klika - klika, bezpečnostní cylindrická vložka s mechanickým zámkem
	hliníkový práh
pozn.:	čiré sklo
	barva dle výběru investora

podlaží - umístění:	1.NP	2.NP	3.NP	4.NP	5.NP		celkem:
počet ks:	1						1

D05 - Vnitřní **protipožární** dvoukřídlé dveře, otevíravé, prosklené, v ocelové zárubni pro tl. stěny 150 mm

Schéma:

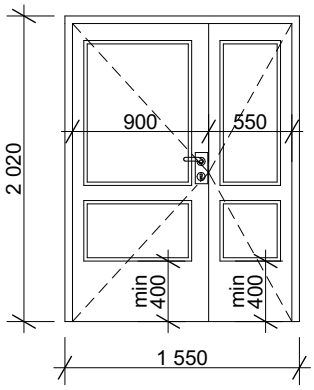

materiál:	sendvičové dveřní křídlo prosklené hladké na bázi modifikovaného dřeva
rozměry:	stavební otvor: 1550 mm x 2020 mm
	dveřní křídla: š. 900 a 550 mm
	světlá průchozí výška: 1970 mm
orientace:	hlavní křídlo levé / pravé
povrchová úprava:	povrch dveřeního křídla je tvořen protipož. mat., barva RAL 9010 bílá
	kování broušená nerez
zárubeň:	dodatečně montovaná ocel. zárubeň š. 150 mm, součástí dod. je TPE
	těsnění a 3 dveřní závěsy,
kování:	kování klika - panikové kování - hrazda na obou křídlech, 3 x závěs,
	bezpečnostní cylindrická vložka, na prahu přechodová lišta elox. hliník
poznámka:	akustická odolnost min 32 dB

podlaží - umístění:	1.NP	2.NP	3.NP	4.NP	5.NP		celkem:
počet ks:	1						1

D06 - Vnitřní **protipožární** dvoukřídlé dveře, otevíravé, prosklené, v ocelové zárubni pro tl. stěny 150 mm

Schéma:

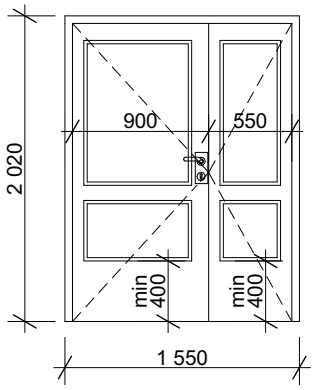

materiál:	sendvičové dveřní křídlo prosklené hladké na bázi modifikovaného dřeva
rozměry:	stavební otvor: 1550 mm x 2020 mm
	dveřní křídla: š. 900 a 550 mm
	světlá průchozí výška: 1970 mm
povrchová úprava:	povrch dveřeního křídla je tvořen protipož. mat., barva RAL 9010 bílá
	kování broušená nerez
zárubeň:	dodatečně montovaná ocel. zárubeň š. 150 mm, součástí dod. je TPE
	těsnění a 3 dveřní závěsy,
kování:	kování klika - klika, 3 x závěs,
	bezpečnostní cylindrická vložka, na prahu přechodová lišta elox. hliník
poznámka:	akust. odolnost min 32 dB, pož. odolnost $EI_2$30-C2 S_{200} DP3 + samo-
	zavírač na obou křídlech + koordinátor uzavírání

	levé					pravé							
podlaží - umístění:	1.NP	2.NP	3.NP	4.NP	5.NP	1.NP	2.NP	3.NP	4.NP	5.NP	celkem levé:	5	10
počet ks:	1	1	1	1	1	1	1	1	1	1	celkem pravé:	5	

D07a - Vnitřní **protipožární** jednokřídlé dveře, otevíravé, plné, v ocelové zárubni pro tl. stěny 100 mm

Schéma:

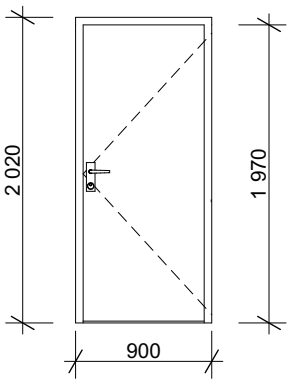

materiál:	sendvičové dveřní křídlo plné hladké na bázi modifikovaného dřeva
rozměry:	stavební otvor: 900 mm x 2020 mm
	dveřní křídla: š. 800 mm
	světlá průchozí výška: 1970 mm
povrchová úprava:	povrch dveřeního křídla je tvořen protipož. mat., barva RAL 9010 bílá
	kování broušená nerez
zárubeň:	dodatečně montovaná ocel. zárubeň
	těsnění a 3 dveřní závěsy, součástí dodávky je TPE
kování:	kování klika - klika, 3 x závěs, bezpečnostní cylindrická vložka
poznámka:	akust. odolnost min 32 dB, pož. odolnost $EI_2$30-C2 S_{200} DP3 (vč. zárubně)
	na prahu přechodová lišta elox. hliník

orientace:	levé					pravé							
podlaží - umístění:	1.NP	2.NP	3.NP	4.NP	5.NP	1.NP	2.NP	3.NP	4.NP	5.NP	celkem levé:	1	1
počet ks:	1										celkem pravé:		

D07b - Vnitřní **protipožární** dveře jednokřídlé otevíravé, plné, v ocelové zárubni pro tl. stěny 150 mm

Schéma:

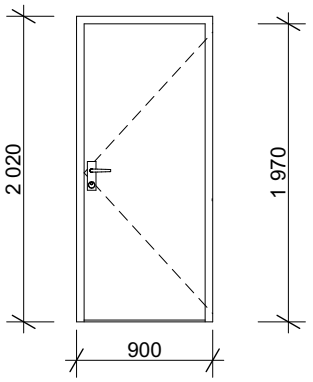

materiál:	sendvičové dveřní křídlo plné hladké na bázi modifikovaného dřeva												
rozměry:	stavební otvor: 900 mm x 2020 mm												
	dveřní křídla: š. 800 mm												
	světlá průchozí výška: 1970 mm												
povrchová úprava:	povrch dveřeního křídla je tvořen protipož. mat., barva RAL 9010 bílá kování broušená nerez												
zárubeň:	dodatečně montovaná ocel. zárubeň těsnění a 3 dveřní závěsy												
kování:	kování klika - klika, 3 x závěs, bezpečnostní cylindrická vložka												
poznámka:	akust. odolnost min 32 dB, pož. odolnost EW30-C2 DP3 (vč. zárubně)												
	na prahu přechodová lišta elox. hliník												
orientace:	levé					pravé							
podlaží - umístění:	1.NP	2.NP	3.NP	4.NP	5.NP	1.NP	2.NP	3.NP	4.NP	5.NP	celkem levé:	1	2
počet ks:	1					1					celkem pravé:	1	

D08a - Vnitřní **protipožární** dveře jednokřídlé otevíravé, plné, v ocelové zárubni pro tl. stěny 125 mm

Schéma:

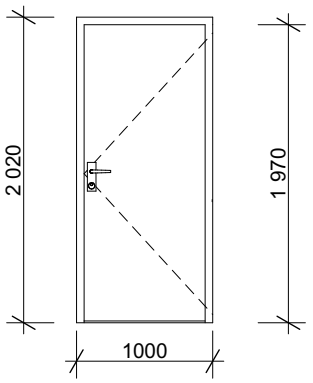

materiál:	sendvičové dveřní křídlo plné hladké na bázi modifikovaného dřeva												
rozměry:	stavební otvor: 1000 mm x 2020 mm												
	dveřní křídla: š. 900 mm												
	světlá průchozí výška: 1970 mm												
povrchová úprava:	povrch dveřeního křídla je tvořen protipož. mat., barva RAL 9010 bílá kování broušená nerez												
zárubeň:	dodatečně montovaná ocel. zárubeň těsnění a 3 dveřní závěsy, součástí dodávky je TPE												
kování:	kování klika - klika, 3 x závěs, bezpečnostní cylindrická vložka												
poznámka:	akust. odolnost min 32 dB, pož. odolnost $EI_2$30-C2 S_{200} DP3 (vč. zárubně)												
	na prahu přechodová lišta elox. hliník												
orientace:	levé					pravé							
podlaží - umístění:	1.NP	2.NP	3.NP	4.NP	5.NP	1.NP	2.NP	3.NP	4.NP	5.NP	celkem levé:	4	7
počet ks:		2	1	1	1				1	1	celkem pravé:	3	

D08b - Vnitřní **protipožární** dveře jednokřídlé otevíravé, plné, v ocelové zárubni pro tl. stěny 150 mm

Schéma:

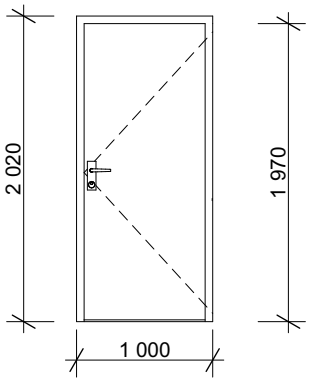

materiál:	sendvičové dveřní křídlo plné hladké na bázi modifikovaného dřeva												
rozměry:	stavební otvor: 1000 mm x 2020 mm												
	dveřní křídla: š. 900 mm												
	světlá průchozí výška: 1970 mm												
povrchová úprava:	povrch dveřeního křídla je tvořen protipož. mat., barva RAL 9010 bílá kování broušená nerez												
zárubeň:	dodatečně montovaná ocel. zárubeň těsnění a 3 dveřní závěsy, součástí dodávky je TPE												
kování:	kování klika - klika, 3 x závěs, bezpečnostní cylindrická vložka												
poznámka:	akust. odolnost min 32 dB, pož. odolnost EW30-C2 DP3 (vč. zárubně)												
	na prahu přechodová lišta elox. hliník												
orientace:	levé					pravé							
podlaží - umístění:	1.NP	2.NP	3.NP	4.NP	5.NP	1.NP	2.NP	3.NP	4.NP	5.NP	celkem levé:	2	2
počet ks:	2										celkem pravé:		

D08bb - Vnitřní **protipožární** dveře jednokřídlé otevíravé, plné, v ocelové zárubni pro tl. stěny 150 mm

Schéma:

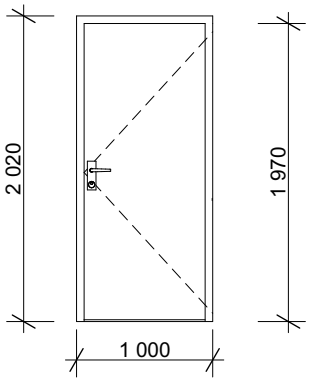

materiál:	sendvičové dveřní křídlo plné hladké na bázi modifikovaného dřeva												
rozměry:	stavební otvor: 1000 mm x 2020 mm												
	dveřní křídla: š. 900 mm												
	světlá průchozí výška: 1970 mm												
povrchová úprava:	povrch dveřeního křídla je tvořen protipož. mat., barva RAL 9010 bílá kování broušená nerez												
zárubeň:	dodatečně montovaná ocel. zárubeň těsnění a 3 dveřní závěsy, součástí dodávky je TPE												
kování:	kování klika - klika, 3 x závěs, bezpečnostní cylindrická vložka												
poznámka:	akust. odolnost min 32 dB, pož. odolnost $EI_2$30-C2 S_{200} DP3 (vč. zárubně)												
	na prahu přechodová lišta elox. hliník												
orientace:	levé					pravé							
podlaží - umístění:	1.NP	2.NP	3.NP	4.NP	5.NP	1.NP	2.NP	3.NP	4.NP	5.NP	celkem levé:	1	1
počet ks:	1										celkem pravé:		

D09 - Vnitřní dveře jednokřídlé otevíravé, plné, v ocelové zárubni pro tl. stěny 100 mm

Schéma:

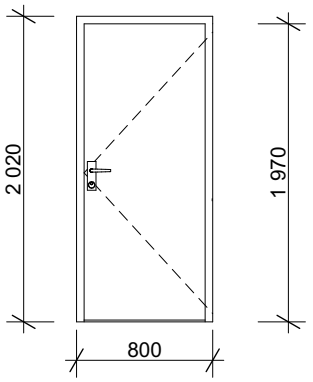

materiál:	sendvičové dveřní křídlo plné hladké na bázi modifikovaného dřeva												
rozměry:	stavební otvor: 800 mm x 2020 mm												
	dveřní křídla: š. 700 mm												
	světlá průchozí výška: 1970 mm												
povrchová úprava:	povrch dveřeního křídla je tvořen přírodní dýhou												
	kování broušená nerez, barva RAL 9010 bílá												
zárubeň:	dodatečně montovaná ocel. zárubeň												
	těsnění a 3 dveřní závěsy, součástí dodávky je TPE												
kování:	kování klika - klika, 3 x závěs, bezpečnostní cylindrická vložka												
poznámka:	akustická odolnost min 32 dB,												
	na prahu přechodová lišta elox. hliník												
orientace:	levé					pravé							
podlaží - umístění:	1.NP	2.NP	3.NP	4.NP	5.NP	1.NP	2.NP	3.NP	4.NP	5.NP	celkem levé:	17	33
počet ks:	2	3	4	4	3	3	4	5	2	3	celkem pravé:	16	

D10a - Vnitřní dveře jednokřídlé otevíravé, plné, v ocelové zárubni pro tl. stěny 100 mm

Schéma:

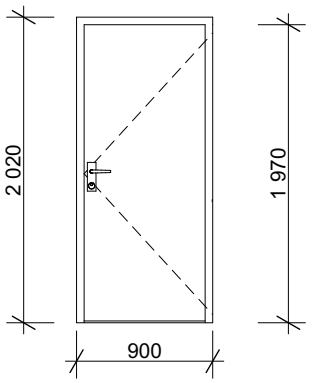

materiál:	sendvičové dveřní křídlo plné hladké na bázi modifikovaného dřeva												
rozměry:	stavební otvor: 900 mm x 2020 mm												
	dveřní křídla: š. 800 mm												
	světlá průchozí výška: 1970 mm												
povrchová úprava:	povrch dveřeního křídla je tvořen přírodní dýhou												
	kování broušená nerez, barva RAL 9010 bílá												
zárubeň:	dodatečně montovaná ocel. zárubeň												
	těsnění a 3 dveřní závěsy, součástí dodávky je TPE												
kování:	kování klika - klika, 3 x závěs, bezpečnostní cylindrická vložka												
poznámka:	akustická odolnost min 32 dB,												
	na prahu přechodová lišta elox. hliník												
orientace:	levé					pravé							
podlaží - umístění:	1.NP	2.NP	3.NP	4.NP	5.NP	1.NP	2.NP	3.NP	4.NP	5.NP	celkem levé:	26	46
počet ks:	1	3	7	7	8	2	2	6	7	3	celkem pravé:	20	

D10b - Vnitřní **akustické** dveře jednokřídlé otevíravé, plné, v ocelové zárubni pro tl. stěny 125 mm

Schéma:

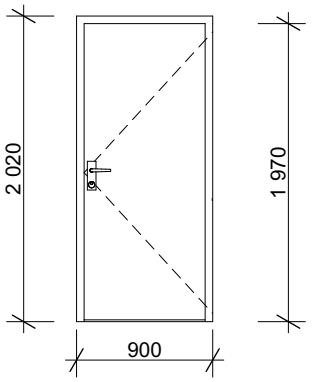

materiál:	sendvičové dveřní křídlo plné hladké na bázi modifikovaného dřeva												
rozměry:	stavební otvor: 900 mm x 2020 mm												
	dveřní křídla: š. 800 mm												
	světlá průchozí výška: 1970 mm												
povrchová úprava:	povrch dveřeního křídla je tvořen přírodní dýhou												
	kování broušená nerez, barva RAL 9010 bílá												
zárubeň:	dodatečně montovaná ocel. zárubeň												
	těsnění a 3 dveřní závěsy, součástí dodávky je TPE												
kování:	kování klika - klika, 3 x závěs, bezpečnostní cylindrická vložka												
poznámka:	akustická odolnost min 42 dB s padací lištou												
	na prahu přechodová lišta elox. hliník												
orientace:	levé					pravé							
podlaží - umístění:	1.NP	2.NP	3.NP	4.NP	5.NP	1.NP	2.NP	3.NP	4.NP	5.NP	celkem levé:	3	6
počet ks:		2	1				2	1			celkem pravé:	3	

D10c - Vnitřní dveře jednokřídlé otevíravé, plné, v ocelové zárubni pro tl. stěny 150 mm

Schéma:

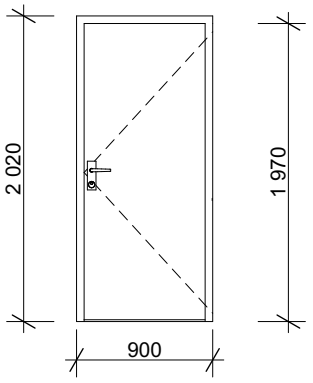

materiál:	sendvičové dveřní křídlo plné hladké na bázi modifikovaného dřeva												
rozměry:	stavební otvor: 900 mm x 2020 mm												
	dveřní křídla: š. 800 mm												
	světlá průchozí výška: 1970 mm												
povrchová úprava:	povrch dveřeního křídla je tvořen přírodní dýhou												
	kování broušená nerez, barva RAL 9010 bílá												
zárubeň:	dodatečně montovaná ocel. zárubeň												
	těsnění a 3 dveřní závěsy, součástí dodávky je TPE												
kování:	kování klika - klika, 3 x závěs, bezpečnostní cylindrická vložka												
poznámka:	akustická odolnost min 32 dB,												
	na prahu přechodová lišta elox. hliník												
orientace:	levé					pravé							
podlaží - umístění:	1.NP	2.NP	3.NP	4.NP	5.NP	1.NP	2.NP	3.NP	4.NP	5.NP	celkem levé:	2	4
počet ks:	2					2					celkem pravé:	2	

D10d - Vnitřní dveře jednokřídlé otevíravé, plné, v ocelové zárubni pro tl. stěny 200 mm

Schéma:

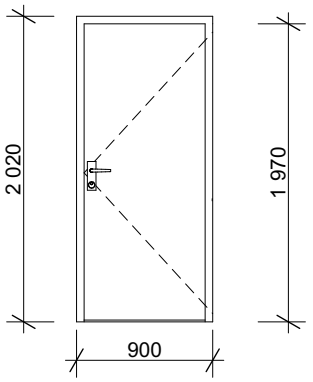

materiál:	sendvičové dveřní křídlo plné hladké na bázi modifikovaného dřeva												
rozměry:	stavební otvor: 900 mm x 2020 mm												
	dveřní křídla: š. 800 mm												
	světlá průchozí výška: 1970 mm												
povrchová úprava:	povrch dveřeního křídla je tvořen přírodní dýhou												
	kování broušená nerez, barva RAL 9010 bílá												
zárubeň:	dodatečně montovaná ocel. zárubeň												
	těsnění a 3 dveřní závěsy, součástí dodávky je TPE												
kování:	kování klika - klika, 3 x závěs, bezpečnostní cylindrická vložka												
poznámka:	akustická odolnost min 32 dB,												
	na prahu přechodová lišta elox. hliník												
orientace:	levé					pravé							
podlaží - umístění:	1.NP	2.NP	3.NP	4.NP	5.NP	1.NP	2.NP	3.NP	4.NP	5.NP	celkem levé:	2	4
počet ks:	1	1				1	1				celkem pravé:	2	

D10dd - Vnitřní **akustické** dveře jednokřídlé otevíravé, plné, v ocelové zárubni pro tl. stěny 200 mm

Schéma:

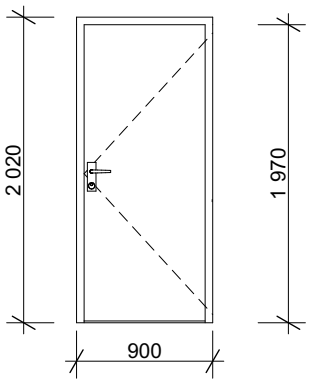

materiál:	sendvičové dveřní křídlo plné hladké na bázi modifikovaného dřeva												
rozměry:	stavební otvor: 900 mm x 2020 mm												
	dveřní křídla: š. 800 mm												
	světlá průchozí výška: 1970 mm												
povrchová úprava:	povrch dveřeního křídla je tvořen přírodní dýhou												
	kování broušená nerez, barva RAL 9010 bílá												
zárubeň:	dodatečně montovaná ocel. zárubeň												
	těsnění a 3 dveřní závěsy, součástí dodávky je TPE												
kování:	kování klika - klika, 3 x závěs, bezpečnostní cylindrická vložka												
poznámka:	akustická odolnost min 42 dB s padací lištou												
	na prahu přechodová lišta elox. hliník												
orientace:	levé					pravé							
podlaží - umístění:	1.NP	2.NP	3.NP	4.NP	5.NP	1.NP	2.NP	3.NP	4.NP	5.NP	celkem levé:	2	3
počet ks:		1	1				1				celkem pravé:	1	

D11a - Vnitřní **akustické** dveře jednokřídlé otevíravé, plné, v ocelové zárubni pro tl. stěny 125 mm

Schéma:

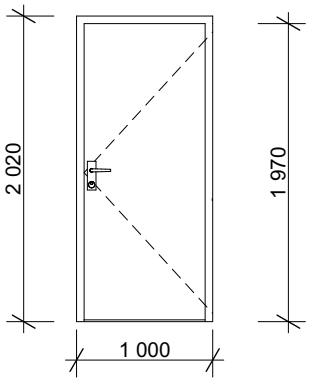

materiál:	sendvičové dveřní křídlo plné hladké na bázi modifikovaného dřeva												
rozměry:	stavební otvor: 1000 mm x 2020 mm												
	dveřní křídla: š. 900 mm												
	světlá průchozí výška: 1970 mm												
povrchová úprava:	povrch dveřeního křídla je tvořen přírodní dýhou												
	kování broušená nerez, barva RAL 9010 bílá												
zárubeň:	dodatečně montovaná ocel. zárubeň												
	těsnění a 3 dveřní závěsy, součástí dodávky je TPE												
kování:	kování klika - klika, 3 x závěs, bezpečnostní cylindrická vložka												
poznámka:	akustická odolnost min 42 dB s padací lištou												
	na prahu přechodová lišta elox. hliník												
orientace:	levé					pravé							
podlaží - umístění:	1.NP	2.NP	3.NP	4.NP	5.NP	1.NP	2.NP	3.NP	4.NP	5.NP	celkem levé:	14	26
počet ks:		2	2	4	6		1	2	3	6	celkem pravé:	12	

D11b - Vnitřní dveře jednokřídlé otevíravé, plné, v ocelové zárubni pro tl. stěny 150 mm

Schéma:

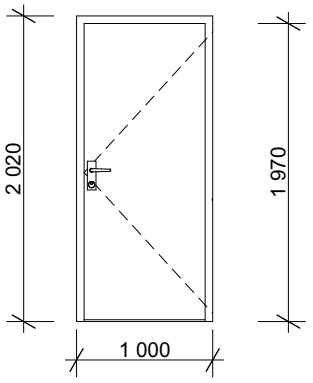

materiál:	sendvičové dveřní křídlo plné hladké na bázi modifikovaného dřeva												
rozměry:	stavební otvor: 1000 mm x 2020 mm												
	dveřní křídla: š. 900 mm												
	světlá průchozí výška: 1970 mm												
povrchová úprava:	povrch dveřeního křídla je tvořen přírodní dýhou												
	kování broušená nerez, barva RAL 9010 bílá												
zárubeň:	dodatečně montovaná ocel. zárubeň												
	těsnění a 3 dveřní závěsy, součástí dodávky je TPE												
kování:	kování klika - klika, 3 x závěs, bezpečnostní cylindrická vložka												
poznámka:	akustická odolnost min 32 dB,												
	na prahu přechodová lišta elox. hliník												
orientace:	levé					pravé							
podlaží - umístění:	1.NP	2.NP	3.NP	4.NP	5.NP	1.NP	2.NP	3.NP	4.NP	5.NP	celkem levé:	1	3
počet ks:	1					2					celkem pravé:	2	

D11c - Vnitřní dveře jednokřídlé otevíravé, plné, v ocelové zárubni pro tl. stěny 200 mm

Schéma:

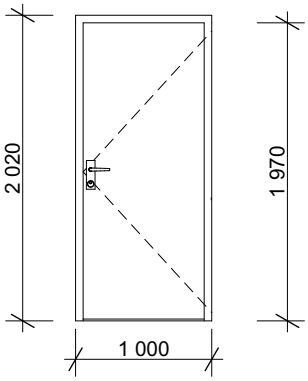

materiál:	sendvičové dveřní křídlo plné hladké na bázi modifikovaného dřeva												
rozměry:	stavební otvor: 1000 mm x 2020 mm												
	dveřní křídla: š. 900 mm												
	světlá průchozí výška: 1970 mm												
povrchová úprava:	povrch dveřeního křídla je tvořen přírodní dýhou												
	kování broušená nerez, barva RAL 9010 bílá												
zárubeň:	dodatečně montovaná ocel. zárubeň												
	těsnění a 3 dveřní závěsy, součástí dodávky je TPE												
kování:	kování klika - klika, 3 x závěs, bezpečnostní cylindrická vložka												
poznámka:	akustická odolnost min 32 dB,												
	na prahu přechodová lišta elox. hliník												
orientace:	levé					pravé							
podlaží - umístění:	1.NP	2.NP	3.NP	4.NP	5.NP	1.NP	2.NP	3.NP	4.NP	5.NP	celkem levé:		1
počet ks:						1					celkem pravé:	1	

D11cc - Vnitřní **akustické** dveře jednokřídlé otevíravé, plné, v ocelové zárubni pro tl. stěny 200 mm

Schéma:

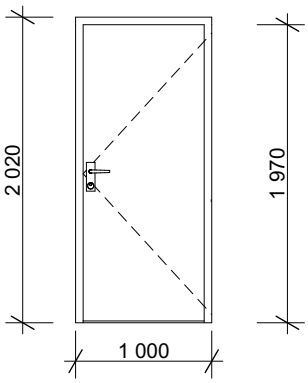

materiál:	sendvičové dveřní křídlo plné hladké na bázi modifikovaného dřeva												
rozměry:	stavební otvor: 1000 mm x 2020 mm												
	dveřní křídla: š. 900 mm												
	světlá průchozí výška: 1970 mm												
povrchová úprava:	povrch dveřeního křídla je tvořen přírodní dýhou												
	kování broušená nerez, barva RAL 9010 bílá												
zárubeň:	dodatečně montovaná ocel. zárubeň												
	těsnění a 3 dveřní závěsy, součástí dodávky je TPE												
kování:	kování klika - klika, 3 x závěs, bezpečnostní cylindrická vložka												
poznámka:	akustická odolnost min 42 dB s padací lištou												
	na prahu přechodová lišta elox. hliník												
orientace:	levé					pravé							
podlaží - umístění:	1.NP	2.NP	3.NP	4.NP	5.NP	1.NP	2.NP	3.NP	4.NP	5.NP	celkem levé:	4	7
počet ks:		2	2				1	2			celkem pravé:	3	

D12 - Vnitřní dveře jednokřídlé otevíravé, plné, v ocelové zárubni pro tl. stěny 100 mm

Schéma:

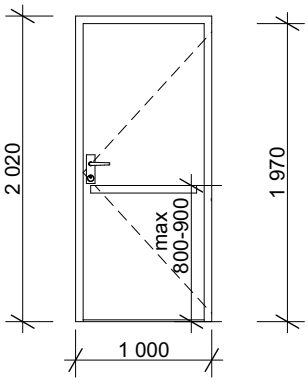

materiál:	sendvičové dveřní křídlo plné hladké na bázi modifikovaného dřeva												
rozměry:	stavební otvor: 1000 mm x 2020 mm												
	dveřní křídla: š. 900 mm												
	světlá průchozí výška: 1970 mm												
povrchová úprava:	povrch dveřeního křídla je tvořen přírodní dýhou												
	kování broušená nerez, barva RAL 9010 bílá												
zárubeň:	dodatečně montovaná ocel. zárubeň												
	těsnění a 3 dveřní závěsy, součástí dodávky je TPE												
kování:	kování klika - klika, 3 x závěs, bezpečnostní cylindrická vložka												
poznámka:	akust. odolnost min 32 dB, nerezové madlo ve výšce max 800-900 mm												
	na prahu přechodová lišta elox. hliník												
orientace:	levé					pravé							
podlaží - umístění:	1.NP	2.NP	3.NP	4.NP	5.NP	1.NP	2.NP	3.NP	4.NP	5.NP	celkem levé:	5	12
počet ks:	1	1		3			1	3	1	2	celkem pravé:	7	

D13 - Vnitřní dveře jednokřídlé otevíravé, plné, **s odolností vůči RTG záření**, v ocelové zárubni pro tl. stěny 100 mm

Schéma:

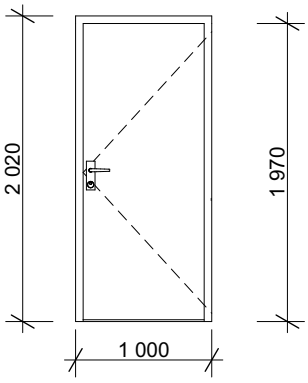

materiál:	sendvičové dveřní křídlo plné hladké, Po obvodu pláště vlepeny výztuhy z pozinkovaného plechu pro zvýšení tuhosti dveřního křídla výplň - minerální vlna, pomocná deska HPS, stínící olověná vložka (tloušťka 0,4 mm ÷ 3 mm).												
rozměry:	stavební otvor: 1000 mm x 2020 mm												
	dveřní křídla: š. 900 mm												
	světlá průchozí výška: 1970 mm												
povrchová úprava:	povrch dveřeního křídla je tvořen ocelovým plechem												
	kování broušená nerez, barva RAL 9010 bílá												
zárubeň:	dodatečně montovaná ocel. zárubeň stíněné zárubně s ochranou proti RTG záření. těsnění a 3 dveřní závěsy, součástí dodávky je TPE												
kování:	kování klika - klika, 3 x závěs, bezpečnostní cylindrická vložka												
poznámka:	akustická odolnost min 32 dB,												
	na prahu přechodová lišta elox. hliník												
orientace:	levé					pravé							
podlaží - umístění:	1.NP	2.NP	3.NP	4.NP	5.NP	1.NP	2.NP	3.NP	4.NP	5.NP	celkem levé:		2
počet ks:							1	1			celkem pravé:	2	

D14 - Vnitřní dveře jednokřídlé zásuvné, plné, v ocelovém pouzdře pro tl. stěny 100 mm

Schéma:

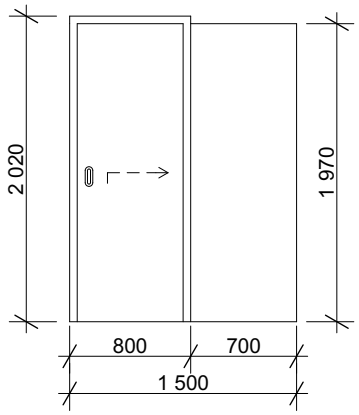

materiál:	sendvičové dveřní křídlo plné hladké na bázi modifikovaného dřeva													
rozměry:	stavební otvor: 800(1500) mm x 2020 mm													
	dveřní křídla: š. 700 mm													
	světlá průchozí výška: 1970 mm													
povrchová úprava:	povrch dveřeního křídla je tvořen přírodní dýhou kování broušená nerez, barva RAL 9010 bílá													
zárubeň:	dodatečně montovaná ocel. zárubeň, těsnění, součástí dodávky je TPE													
kování:	kování madlo- madlo													
poznámka:	na prahu přechodová lišta elox. hliník													
orientace:	levé					pravé								
podlaží - umístění:	1.NP	2.NP	3.NP	4.NP	5.NP	1.NP	2.NP	3.NP	4.NP	5.NP	celkem levé:	2	4	
počet ks:				2					2		celkem pravé:	2		

D15 - Vnitřní dveře dvoukřídlé otevíravé, plné, v ocelové zárubni pro tl. stěny 100 mm

Schéma:

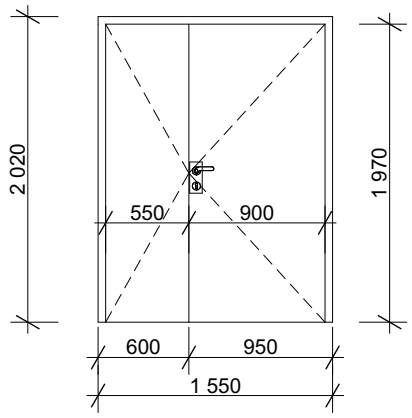

materiál:	sendvičové dveřní křídlo plné hladké na bázi modifikovaného dřeva													
rozměry:	stavební otvor: 1550 mm x 2020 mm													
	dveřní křídla: š. 900 a 500 mm													
	světlá průchozí výška: 1970 mm													
povrchová úprava:	povrch dveřeního křídla je tvořen přírodní dýhou kování broušená nerez, barva RAL 9010 bílá													
zárubeň:	dodatečně montovaná ocel. zárubeň těsnění a 3 dveřní závěsy, součástí dodávky je TPE													
kování:	kování klika - klika, 3 x závěs, bezpečnostní cylindrická vložka													
poznámka:	akustická odolnost min 32 dB, na prahu přechodová lišta elox. hliník													
orientace:	levé					pravé								
podlaží - umístění:	1.NP	2.NP	3.NP	4.NP	5.NP	1.NP	2.NP	3.NP	4.NP	5.NP	celkem levé:		1	
počet ks:						1					celkem pravé:	1		

D16 - Vnitřní **protipožární** dveře dvoukřídlé automaticky posuvné, prosklené, ve skleněné příčce

Schéma:

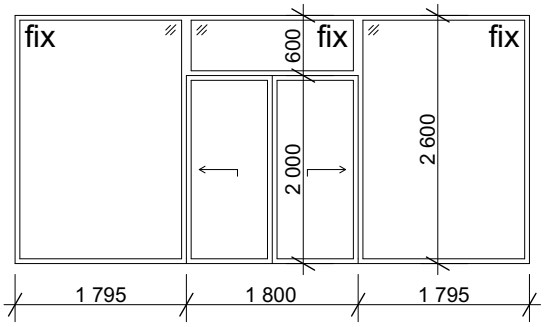

materiál:	ocelová konstrukce, skleněná výplň						
rozměry:	stavební otvor: 1800 mm x 2000 mm						
	dveřní křídla: š. 900 mm						
	světlá průchozí výška: 2000 mm						
orientace:	levé / pravé						
popis konstrukce: viz cenová nabídka v přílohách této PD	Pohon AD SP806L: 3820 mm; Kryt pohonu: 3820 mm; Boční kryty pohonu; Elektrozámek s mechanickým táhlem k nouzovému odjištění křídel v krytu; Tlačítko nouzového otevření v krytu; Nouzový zdroj; Digitální programový přepínač s klíčkem; Programový přepínač v krytu; EPS kontakt zavřeno, dveře umožňující ruční otevření						
požární odolnost:	automatických dveří: EI_2-30 C2 S_{200} DP1 skleněné příčky: (R)EI DP1						
podlaží - umístění:	1.NP	2.NP	3.NP	4.NP	5.NP		celkem:
počet ks:	1						1